ML 10

- WÓZEK DO DRZWI PRZESUWNYCH
- SLIDING DOOR ROLLER

WŁAŚCIWOŚCI

Materiał	Stal nierdzewna
Wykończenie	Stal nierdzewna szczotkowana SSS
Grubość szkła	10 - 12 mm
Ciężar drzwi	120 kg max
Otwory w szkle	2 × Ø26/32 mm

PROPERTIES

Material	Stainless steel
Finishes av.	Satin stainless steel SSS
Glass thickness	10 - 12 mm
Door weight	120 kg max
Glass holes	2 × Ø26/32 mm

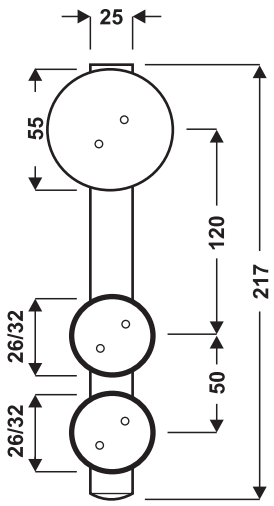

ML 10 - Rysunek techniczny
ML 10 - Technical design

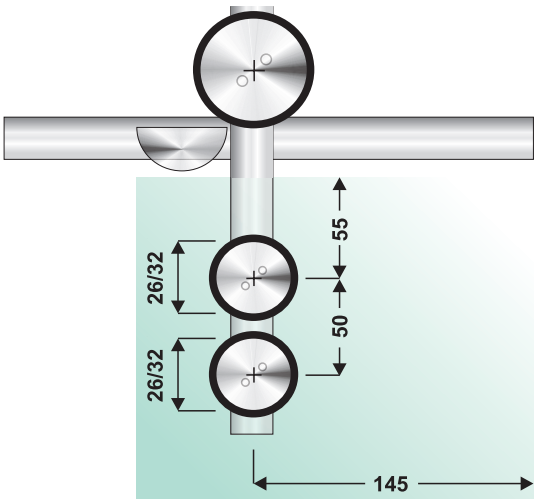

ML 10 - Montaż detalu
ML 10 - Assembly detail

ML 30, ML 40

- ZATYCZKA RURY / PROWADNICZKA DOLNA
- ENDPIECE / FLOOR GUIDE

WŁAŚCIWOŚCI

Materiał	Stal nierdzewna
Wykończenie	Stal nierdzewna szczotkowana SSS
Regulacja grubości szkła	8, 10, 12 mm (ML40)

PROPERTIES

Material	Stainless steel
Finishes av.	Satin stainless steel SSS
Glass thickness adjustment	8, 10, 12 mm (ML40)

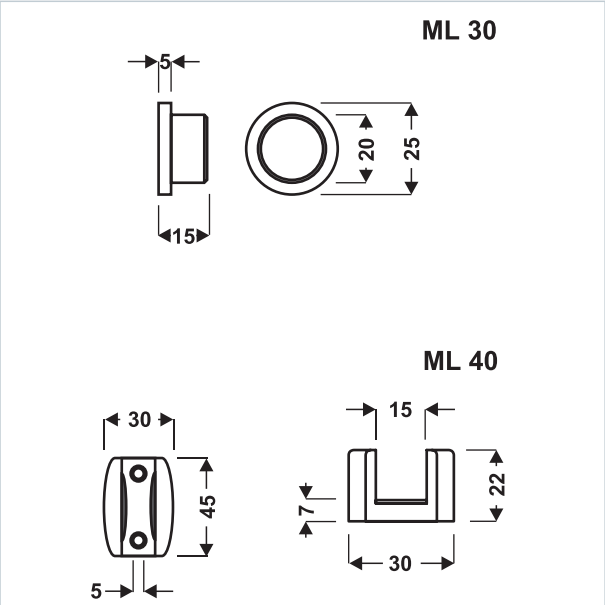

ML 30, ML 40 - Rysunek techniczny
ML 30, ML 40 - Technical design

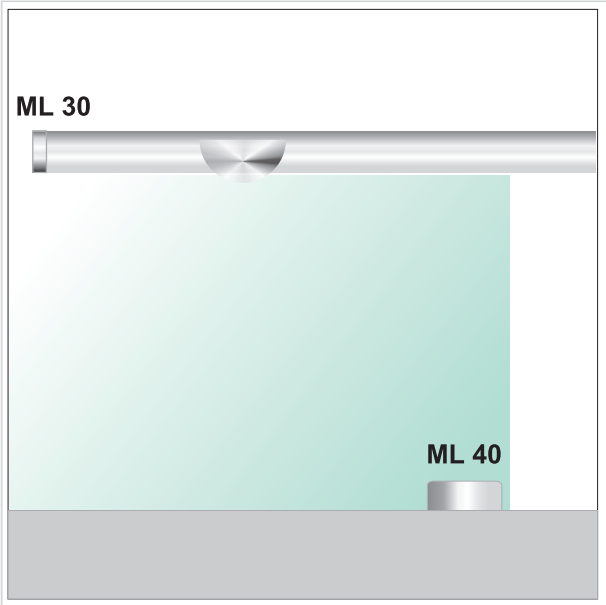

ML 30, ML 40 - Montaż detalu
ML 30, ML 40 - Assembly detail

ML 50

- ODBÓJ DO DRZWI PRZESUWNYCH
- SLIDING SYSTEM DOOR STOPER

WŁAŚCIWOŚCI

Materiał	Stal nierdzewna
Wykończenie	Stal nierdzewna szczotkowana SSS

PROPERTIES

Material	Stainless steel
Finishes av.	Satin stainless steel SSS

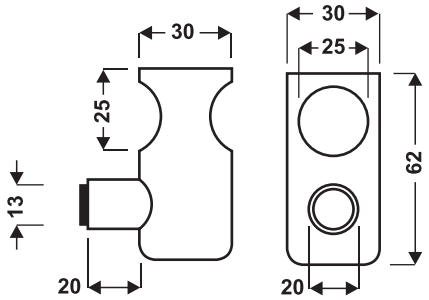

ML 50 - Rysunek techniczny
ML 50 - Technical design

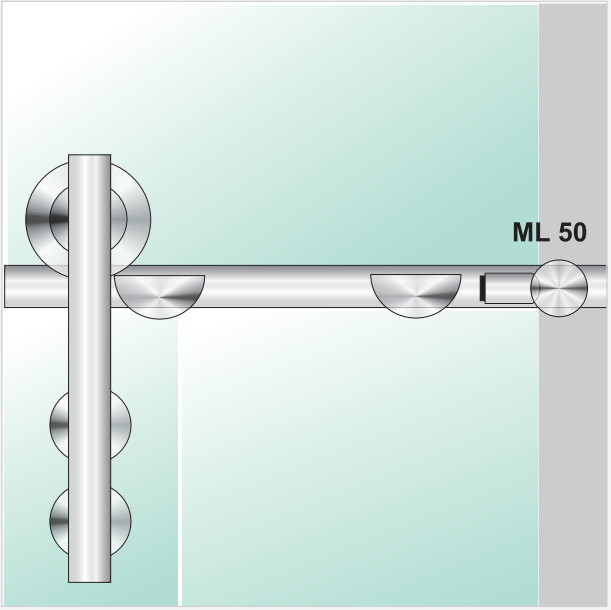

ML 50 - Montaż detalu
ML 50 - Assembly detail

ML 55

- POCHWYT Z ZAMKIEM
- PULL HANDLE WITH LOCK

WŁAŚCIWOŚCI

Materiał	Stal nierdzewna
Wykończenie	Stal nierdzewna szczotkowana SSS
Grubość szkła	8 - 12 mm
Ciężar drzwi	120 kg max
Otwory w szkle	2 × Ø15 mm, 1 × Ø35 mm

PROPERTIES

Material	Stainless steel
Finishes av.	Satin stainless steel SSS
Glass thickness	8 - 12 mm
Door weight	120 kg max
Glass holes	2 × Ø15 mm, 1 × Ø35 mm

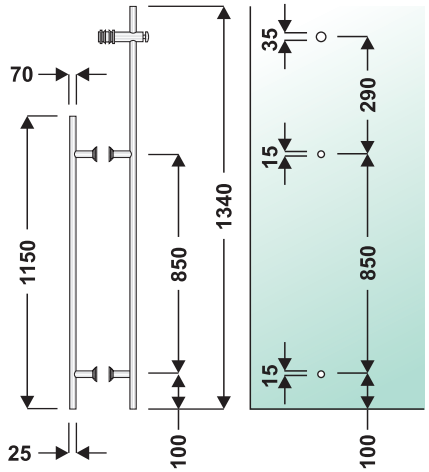

ML 55 - Rysunek techniczny
ML 55 - Technical design

ML 55 - Detal
ML 55 - Detail

MLG 20

- KLEMA MONTAŻOWA RURA - SZKŁO
- CLAMP FIXING FOR PIPE TO GLASS

WŁAŚCIWOŚCI

Materiał	Stal nierdzewna
Wykończenie	Stal nierdzewna szczotkowana SSS
Grubość szkła	10 - 12 mm
Śrdnica rury	Ø25 mm
Otwory w szkle	1 × Ø26/32 mm

PROPERTIES

Material	Stainless steel
Finishes av.	Satin stainless steel SSS
Glass thickness	10 - 12 mm
Pipe diameter	Ø25 mm
Glass holes	1 × Ø26/32 mm

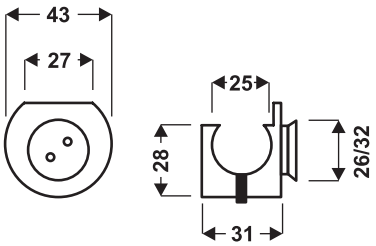

MLG 20 - Rysunek techniczny
MLG 20 - Technical design

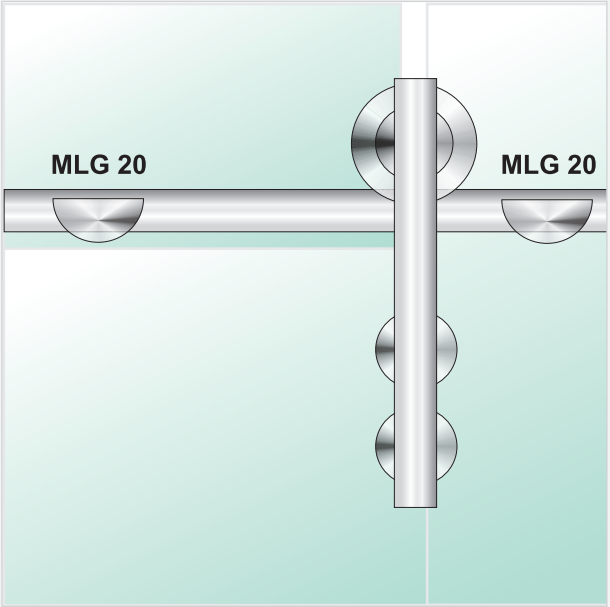

MLG 20 - Montaż detalu
MLG 20 - Assembly detail

MLW 20

- KLEMA MONTAŻOWA RURA - ŚCIANA
- CLAMP FIXING FOR PIPE TO WALL

WŁAŚCIWOŚCI

Materiał	Stal nierdzewna
Wykończenie	Stal nierdzewna szczotkowana SSS
Śrdnica rury	Ø25 mm

PROPERTIES

Material	Stainless steel
Finishes av.	Satin stainless steel SSS
Pipe diameter	Ø25 mm

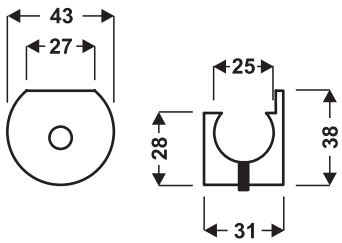

MLW 20 - Rysunek techniczny
MLW 20 - Technical design

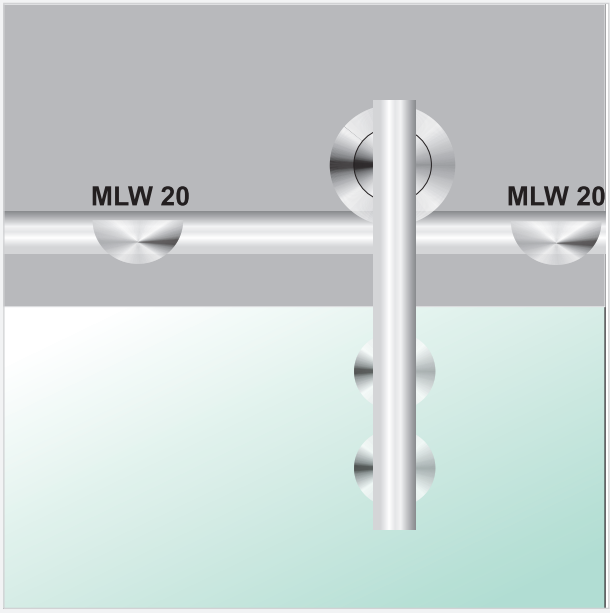

MLW 20 - Montaż detalu
MLW 20 - Assembly detail

MLK

- ŁĄCZNIK RURA - ŚCIANA
- PIPE TO WALL CONNECTOR

WŁAŚCIWOŚCI

Materiał	Stal nierdzewna
Wykończenie	Stal nierdzewna szczotkowana SSS
Śrdnica rury	Ø25 mm

PROPERTIES

Material	Stainless steel
Finishes av.	Satin stainless steel SSS
Pipe diameter	Ø25 mm

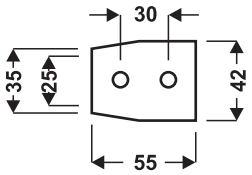

MLK - Rysunek techniczny
MLK - Technical design

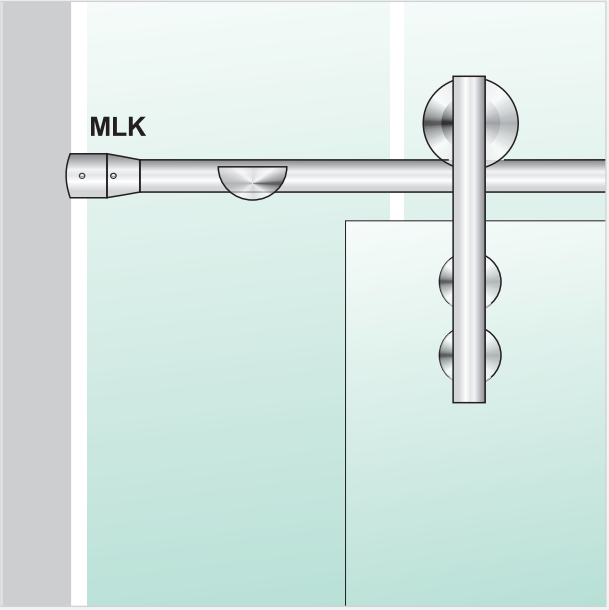

MLK - Montaż detalu
MLK - Assembly detail

MT 10

- ZAWIAS DOLNY DO MONTAŻU NA SAMOZAMYKACZU PM LUB ŁOŻYSKU PT 15
- BOTTOM PATCH TO SUIT PM FLOOR SPRING OR FLOOR PIVOT PT 15

WŁAŚCIWOŚCI

Materiał	Stal nierdzewna
Wykończenie	Stal nierdzewna szczotkowana SSS
Grubość szkła	10 - 12 mm
Ciężar drzwi	120 kg max
Otwory w szkle	2 × Ø26/32 mm

PROPERTIES

Material	Stainless steel
Finishes av.	Satin stainless steel SSS
Glass thickness	10 - 12 mm
Door weight	120 kg max
Glass holes	2 × Ø26/32 mm

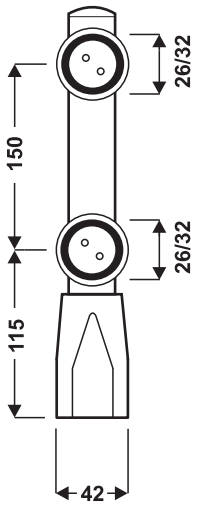

MT 10 - Rysunek techniczny
MT 10 - Technical design

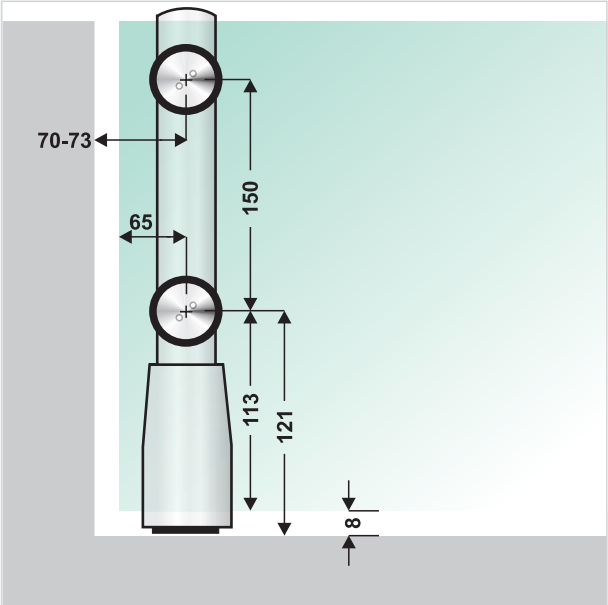

MT 10 - Montaż detalu
MT 10 - Assembly detail

MT 20

- ZAWIAS GÓRNY DO MONTAŻU NA PT 24, MT 30 LUB MT 40
- TOP PATCH TO SUIT TOP PIVOT PT 24, MT 30 OR MT 40

WŁAŚCIWOŚCI

Materiał	Stal nierdzewna
Wykończenie	Stal nierdzewna szczotkowana SSS
Grubość szkła	10 - 12 mm
Ciężar drzwi	120 kg max
Otwory w szkle	2 × Ø26/32 mm

PROPERTIES

Material	Stainless steel
Finishes av.	Satin stainless steel SSS
Glass thickness	10 - 12 mm
Door weight	120 kg max
Glass holes	2 × Ø26/32 mm

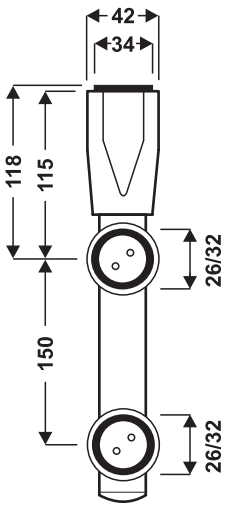

MT 20 - Rysunek techniczny
MT 20 - Technical design

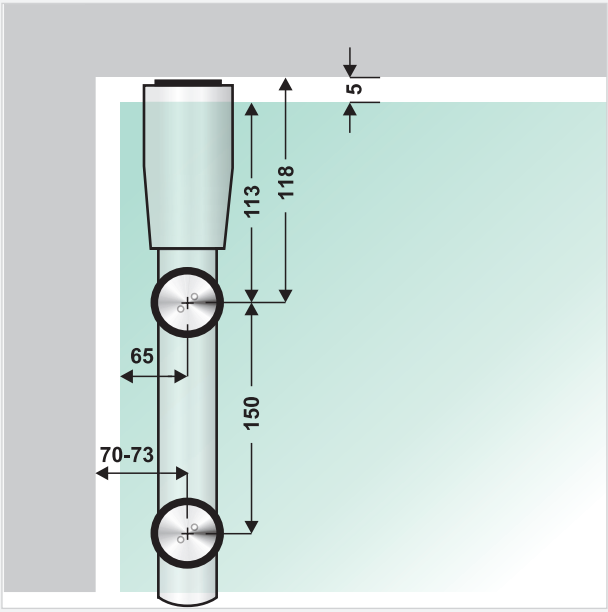

MT 20 - Montaż detalu
MT 20 - Assembly detail

MT 30

- ŁĄCZNIK NAŚWIETLA Z TRZPIENIEM DO ZAWIASU MT 20
- TOP PATCH TO SUIT HIGHLITE TO MT 20 HINGE

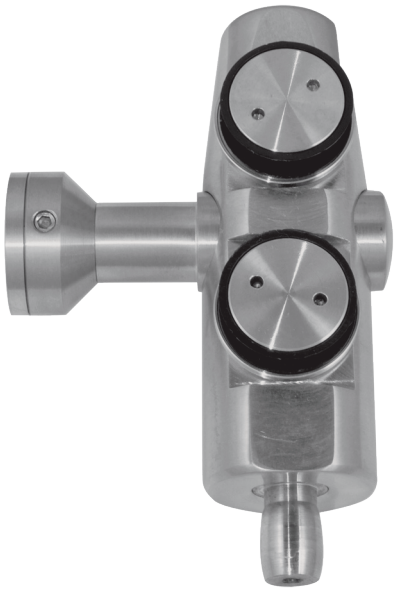

WŁAŚCIWOŚCI

Materiał	Stal nierdzewna
Wykończenie	Stal nierdzewna szczotkowana SSS
Grubość szkła	10 - 12 mm
Otwory w szkle	2 × Ø26/32 mm

PROPERTIES

Material	Stainless steel
Finishes av.	Satin stainless steel SSS
Glass thickness	10 - 12 mm
Glass holes	2 × Ø26/32 mm

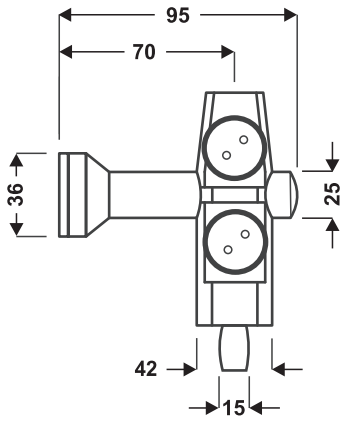

MT 30 - Rysunek techniczny
MT 30 - Technical design

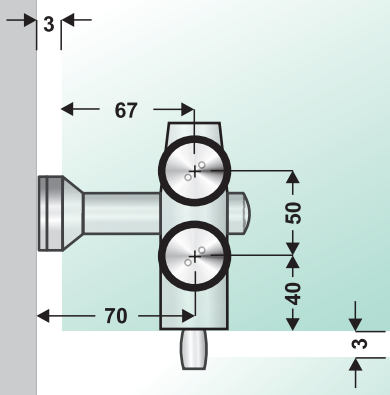

MT 30 - Montaż detalu
MT 30 - Assembly detail

MT 40

- ŁĄCZNIK NAŚWIETLA I PRZYŚWIETLA Z TRZPIENIEM
- TOP PATCH TO SUIT HIGHLITE AND SIDELITE

WŁAŚCIWOŚCI

Materiał	Stal nierdzewna
Wykończenie	Stal nierdzewna szczotkowana SSS
Grubość szkła	10 - 12 mm
Otwory w szkle	4 × Ø26/32 mm

PROPERTIES

Material	Stainless steel
Finishes av.	Satin stainless steel SSS
Glass thickness	10 - 12 mm
Glass holes	4 × Ø26/32 mm

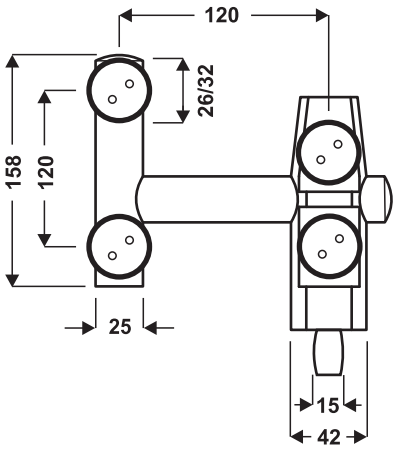

MT 40 - Rysunek techniczny
MT 40 - Technical design

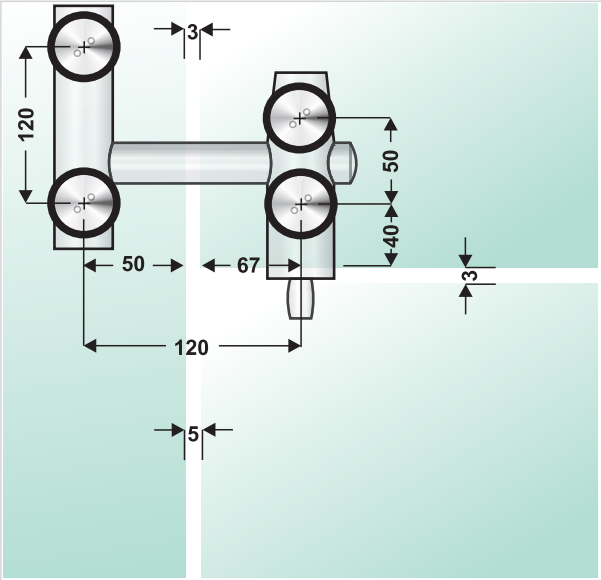

MT 40 - Montaż detalu
MT 40 - Assembly detail

MT 63

- ŁĄCZNIK NAŚWIETLA Z PRZYŚWIETLEM
- TOP PATCH TO SUIT HIGHLITE AND SIDELITE

WŁAŚCIWOŚCI

Materiał	Stal nierdzewna
Wykończenie	Stal nierdzewna szczotkowana SSS
Grubość szkła	10 - 12 mm
Otwory w szkle	3 × Ø26/32 mm

PROPERTIES

Material	Stainless steel
Finishes av.	Satin stainless steel SSS
Glass thickness	10 - 12 mm
Glass holes	3 × Ø26/32 mm

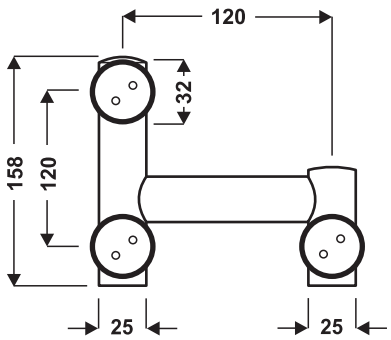

MT 63 - Rysunek techniczny
MT 63 - Technical design

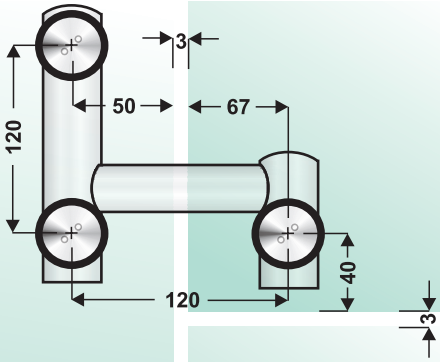

MT 63 - Montaż detalu
MT 63 - Assembly detail

MT 825-1

- ŁĄCZNIK DWÓCH SZYB 90°
- GLASS TO GLASS CORNER CONNECTOR 90°

WŁAŚCIWOŚCI

Materiał	Stal nierdzewna
Wykończenie	Stal nierdzewna szczotkowana SSS
Grubość szkła	10 - 12 mm
Otwory w szkle	2 × Ø26/32 mm

PROPERTIES

Material	Stainless steel
Finishes av.	Satin stainless steel SSS
Glass thickness	10 - 12 mm
Glass holes	2 × Ø26/32 mm

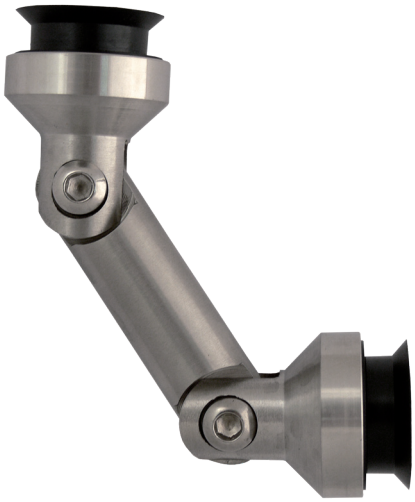

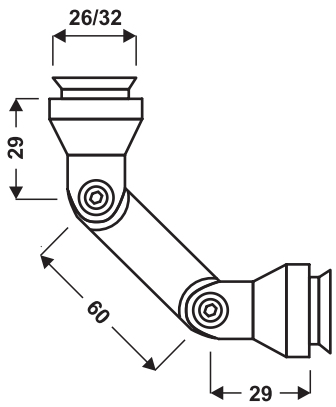

MT 825-1 - Rysunek techniczny
MT 825-1 - Technical design

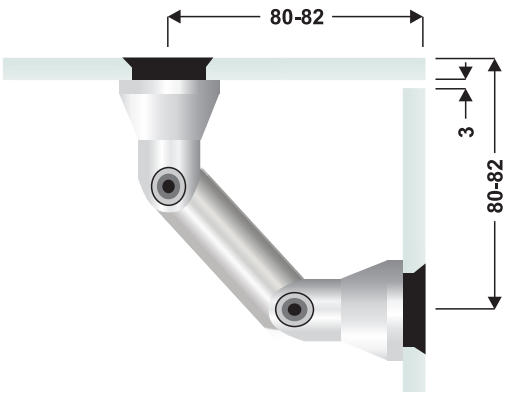

MT 825-1 - Montaż detalu
MT 825-1 - Assembly detail

MT 825-2

- ŁĄCZNIK ŚCIANA - SZKŁO Z PODWÓJNĄ REGULACJĄ
- GLASS TO WALL CORNER CONNECTOR DOUBLE ADJUSTMENT

WŁAŚCIWOŚCI

Materiał	Stal nierdzewna
Wykończenie	Stal nierdzewna szczotkowana SSS
Grubość szkła	10 - 12 mm
Otwory w szkle	1 × Ø26/32 mm

PROPERTIES

Material	Stainless steel
Finishes av.	Satin stainless steel SSS
Glass thickness	10 - 12 mm
Glass holes	1 × Ø26/32 mm

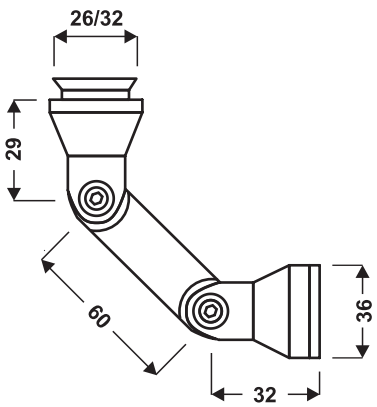

MT 825-2 - Rysunek techniczny
MT 825-2 - Technical design

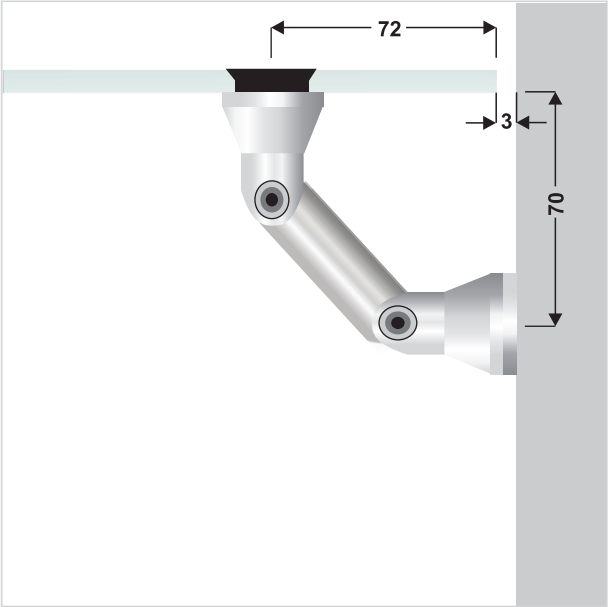

MT 825-2 - Montaż detalu
MT 825-2 - Assembly detail

MT 825-3

- ŁACZNIK ŚCIANA - SZKŁO Z POJEDYŃCZĄ REGULACJĄ
- GLASS TO WALL CORNER CONNECTOR WITH SINGLE ADJUSTMENT

WŁAŚCIWOŚCI

Materiał	Stal nierdzewna
Wykończenie	Stal nierdzewna szczotkowana SSS
Grubość szkła	10 - 12 mm
Otwory w szkle	1 × Ø26/32 mm

PROPERTIES

Material	Stainless steel
Finishes av.	Satin stainless steel SSS
Glass thickness	10 - 12 mm
Glass holes	1 × Ø26/32 mm

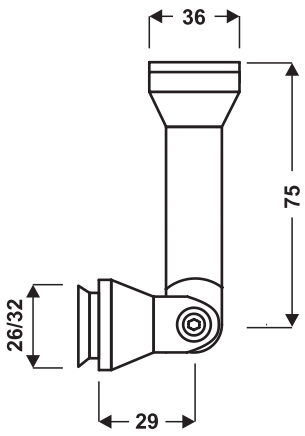

MT 825-3 - Rysunek techniczny
MT 825-3 - Technical design

MT 825-3 - Montaż detalu
MT 825-3 - Assembly detail

MT 825-4

- ŁĄCZNIK TRZECH SZYB
- THREE GLASS CONNECTOR

WŁAŚCIWOŚCI

Materiał	Stal nierdzewna
Wykończenie	Stal nierdzewna szczotkowana SSS
Grubość szkła	10 - 12 mm
Otwory w szkle	2 × Ø26/32 mm 1 × Ø26 mm

PROPERTIES

Material	Stainless steel
Finishes av.	Satin stainless steel SSS
Glass thickness	10 - 12 mm
Glass holes	2 × Ø26/32 mm 1 × Ø26 mm

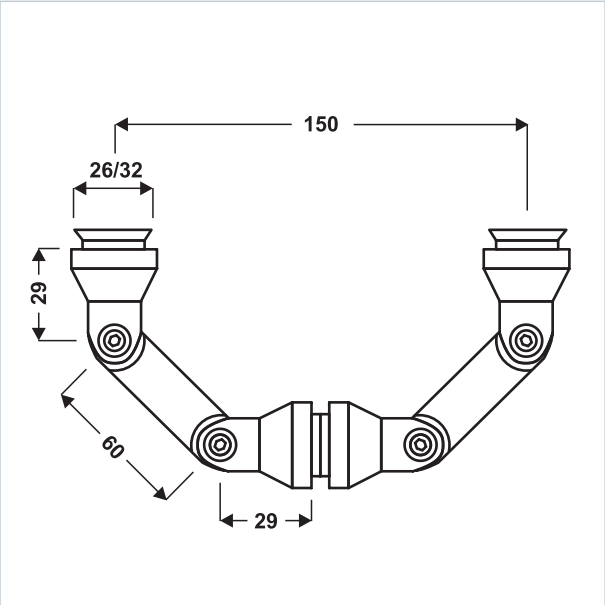

MT 825-4 - Rysunek techniczny
MT 825-4 - Technical design

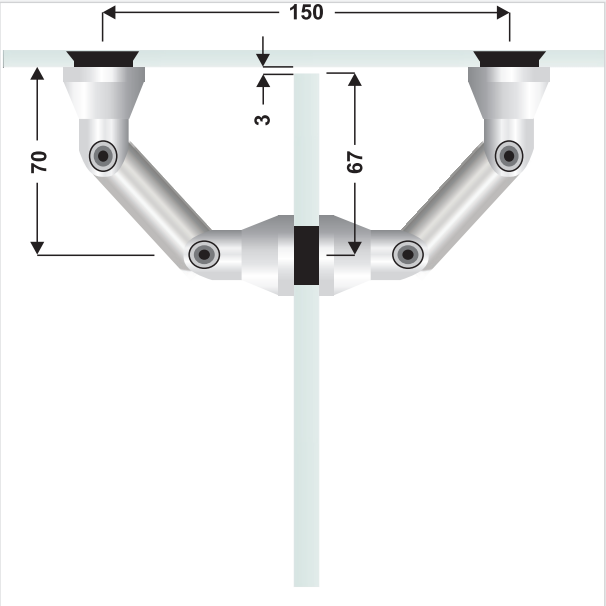

MT 825-4 - Montaż detalu
MT 825-4 - Assembly detail

MT 825-5

- ŁĄCZNIK DWÓCH SZYB 180°
- GLASS TO GLASS CONNECTOR 180°

WŁAŚCIWOŚCI

Materiał	Stal nierdzewna
Wykończenie	Stal nierdzewna szczotkowana SSS
Grubość szkła	10 - 12 mm
Otwory w szkle	2 × Ø26/32 mm

PROPERTIES

Material	Stainless steel
Finishes av.	Satin stainless steel SSS
Glass thickness	10 - 12 mm
Glass holes	2 × Ø26/32 mm

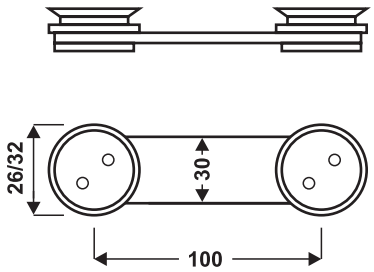

MT 825-5 - Rysunek techniczny
MT 825-5 - Technical design

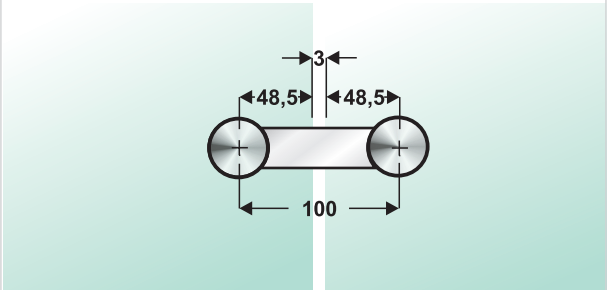

MT 825-5 - Montaż detalu
MT 825-5 - Assemblu detail

MT 825-6

- ŁĄCZNIK ŚCIANA - SZKŁO BEZ REGULACJI
- GLASS TO WALL CORNER CONNECTOR WITHOUT ADJUSTMENT

WŁAŚCIWOŚCI

Materiał	Stal nierdzewna
Wykończenie	Stal nierdzewna szczotkowana SSS
Grubość szkła	10 - 12 mm
Otwory w szkle	1 × Ø26/32 mm

PROPERTIES

Material	Stainless steel
Finishes av.	Satin stainless steel SSS
Glass thickness	10 - 12 mm
Glass holes	1 × Ø26/32 mm

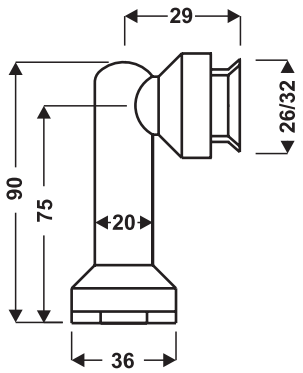

MT 825-6 - Rysunek techniczny
MT 825-6 - Technical design

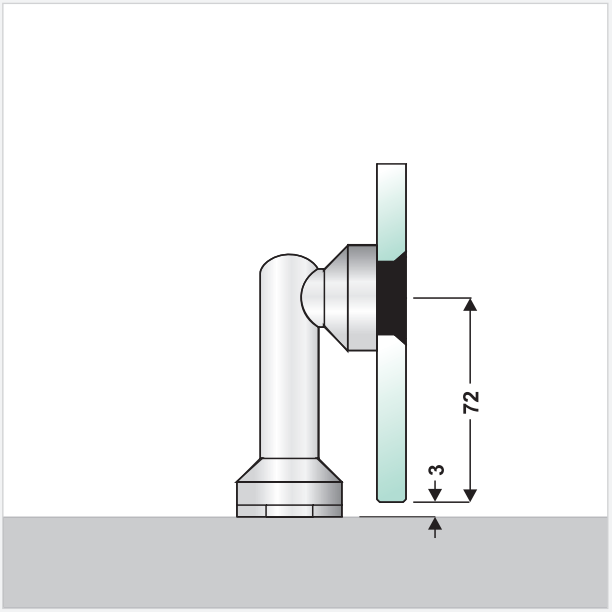

MT 825-6 - Montaż detalu
MT 825-6 - Assembly detail

MT 825-7

- ŁĄCZNIK SZKŁO - SZKŁO - ŚCIANA
- GLASS TO GLASS AND WALL CONNECTOR

WŁAŚCIWOŚCI

Materiał	Stal nierdzewna
Wykończenie	Stal nierdzewna szczotkowana SSS
Grubość szkła	10 - 12 mm
Otwory w szkle	2 × Ø26/32 mm

PROPERTIES

Material	Stainless steel
Finishes av.	Satin stainless steel SSS
Glass thickness	10 - 12 mm
Glass holes	2 × Ø26/32 mm

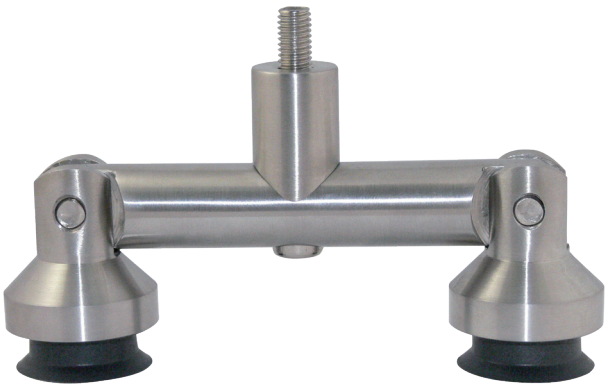

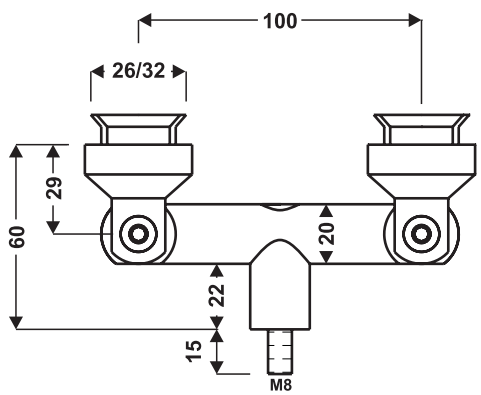

MT 825-7 - Rysunek techniczny
MT 825-7 - Technical design

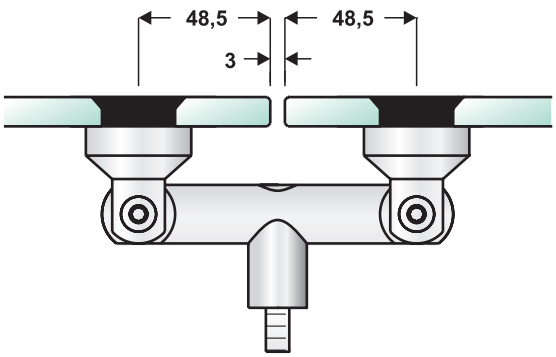

MT 825-7 - Montaż detalu
MT 825-7 - Assembly detail

MTD 10.5-12.5

- DYSTANS ŚCIANA - SZKŁO
- GLASS - WALL DISTANCE

WŁAŚCIWOŚCI

Materiał	Stal nierdzewna
Wykończenie	Stal nierdzewna szczotkowana SSS
Grubość szkła	10 - 12 mm
Otwory w szkle	1 × Ø26/32 mm

PROPERTIES

Material	Stainless steel
Finishes av.	Satin stainless steel SSS
Glass thickness	10 - 12 mm
Glass holes	1 × Ø26/32 mm

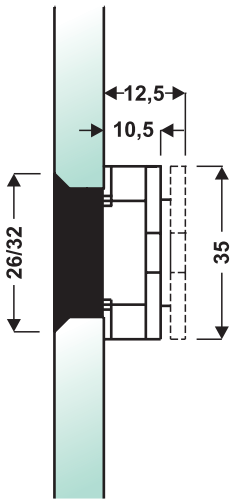

MTD 10.5 - 12.5 - Rysunek techniczny
MTD 10.5 - 12.5 - Technical design

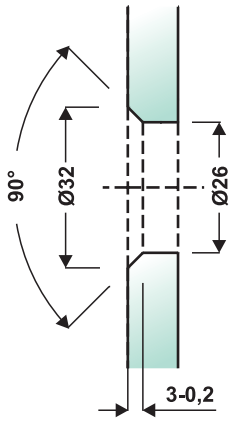

MTD 10.5 - 12.5 - Wycięcie w szkle
MTD 10.5 - 12.5 - Glass notch

MTD 12.5-14.5

- DYSTANS ŚCIANA - SZKŁO
- GLASS - WALL DISTANCE

WŁAŚCIWOŚCI

Materiał	Stal nierdzewna
Wykończenie	Stal nierdzewna szczotkowana SSS
Grubość szkła	10 - 12 mm
Otwory w szkle	1 × Ø26/32 mm

PROPERTIES

Material	Stainless steel
Finishes av.	Satin stainless steel SSS
Glass thickness	10 - 12 mm
Glass holes	1 × Ø26/32 mm

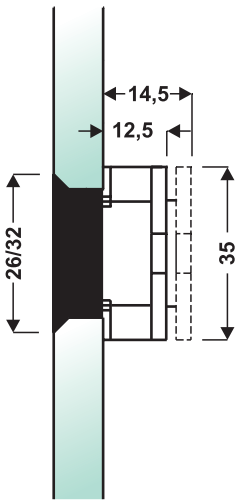

MTD 12.5 - 14.5 - Rysunek techniczny
MTD 12.5 - 14.5 - Technical design

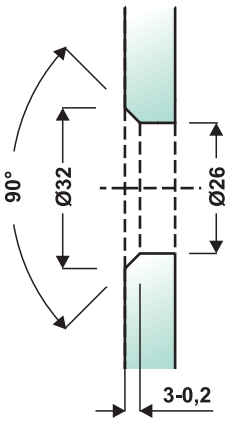

MTD 12.5 - 14.5 - Wycięcie w szkle
MTD 12.5 - 14.5 - Glass notch

MTO-1

- ODBÓJ
- DOOR STOP

WŁAŚCIWOŚCI

Materiał	Stal nierdzewna
Wykończenie	Stal nierdzewna szczotkowana SSS

PROPERTIES

Material	Stainless steel
Finishes av.	Satin stainless steel SSS

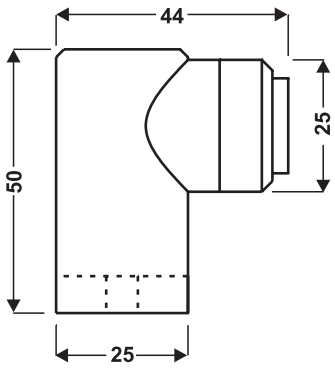

MTO-1 - Rysunek techniczny
MTO-1 - Technical design

ML 10 W , ML 10 G

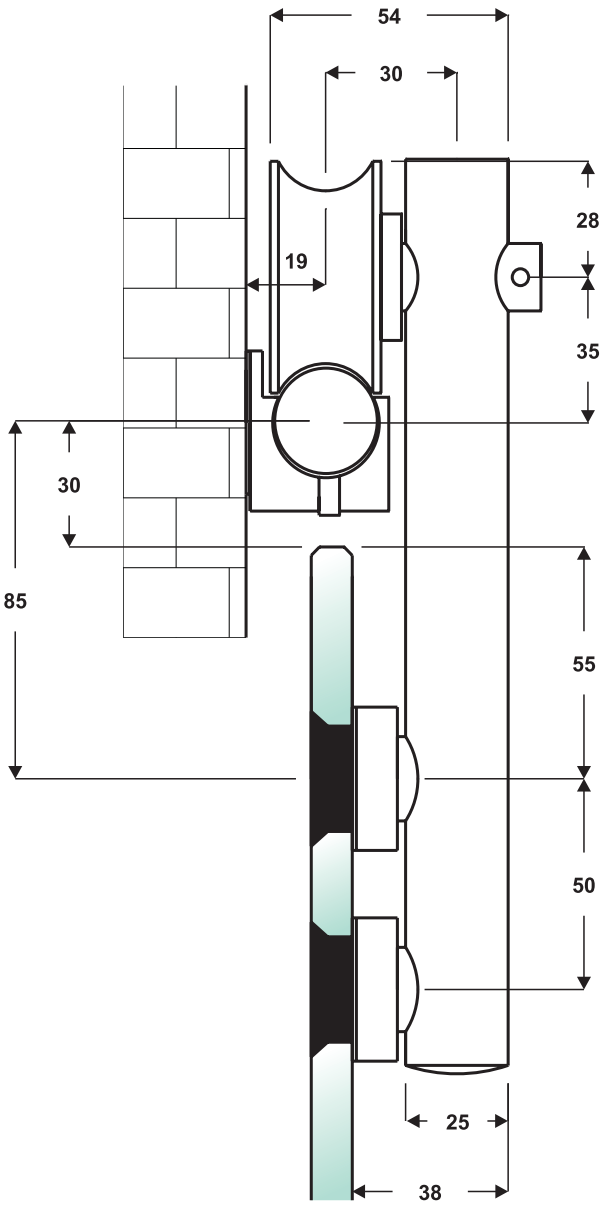

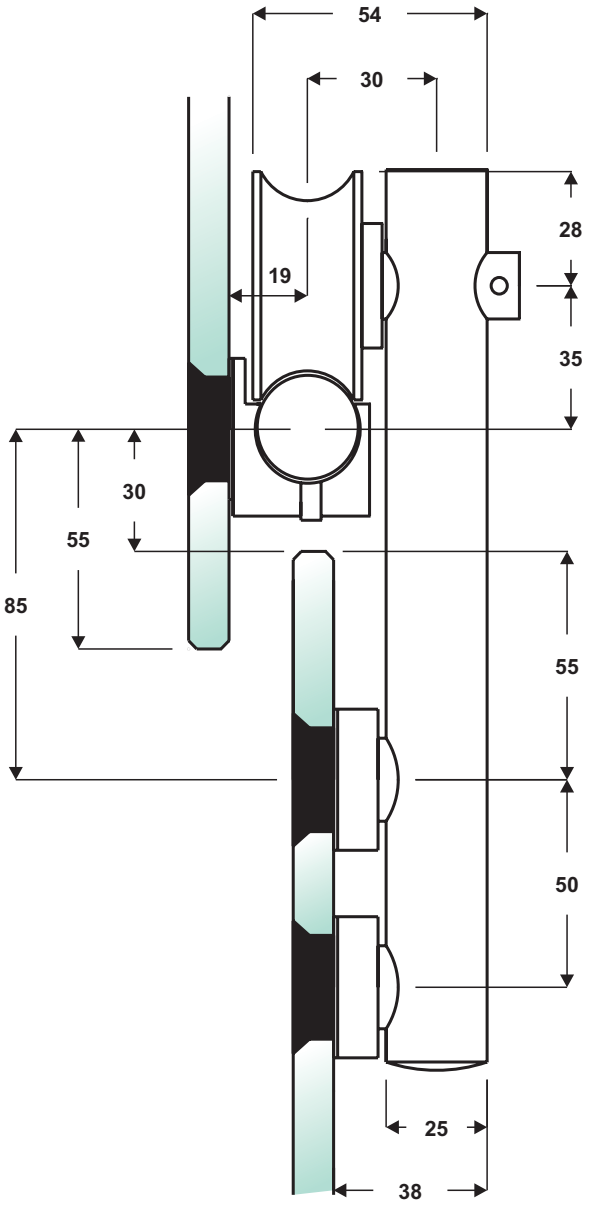

ML 10 W - Rysunek techniczny
ML 10 W - Technical design

ML 10 G - Rysunek techniczny
ML 10 G - Technical design

ZALECANE ODSTĘPY W SZKLE - INSTRUKCJA MONTAŻOWA

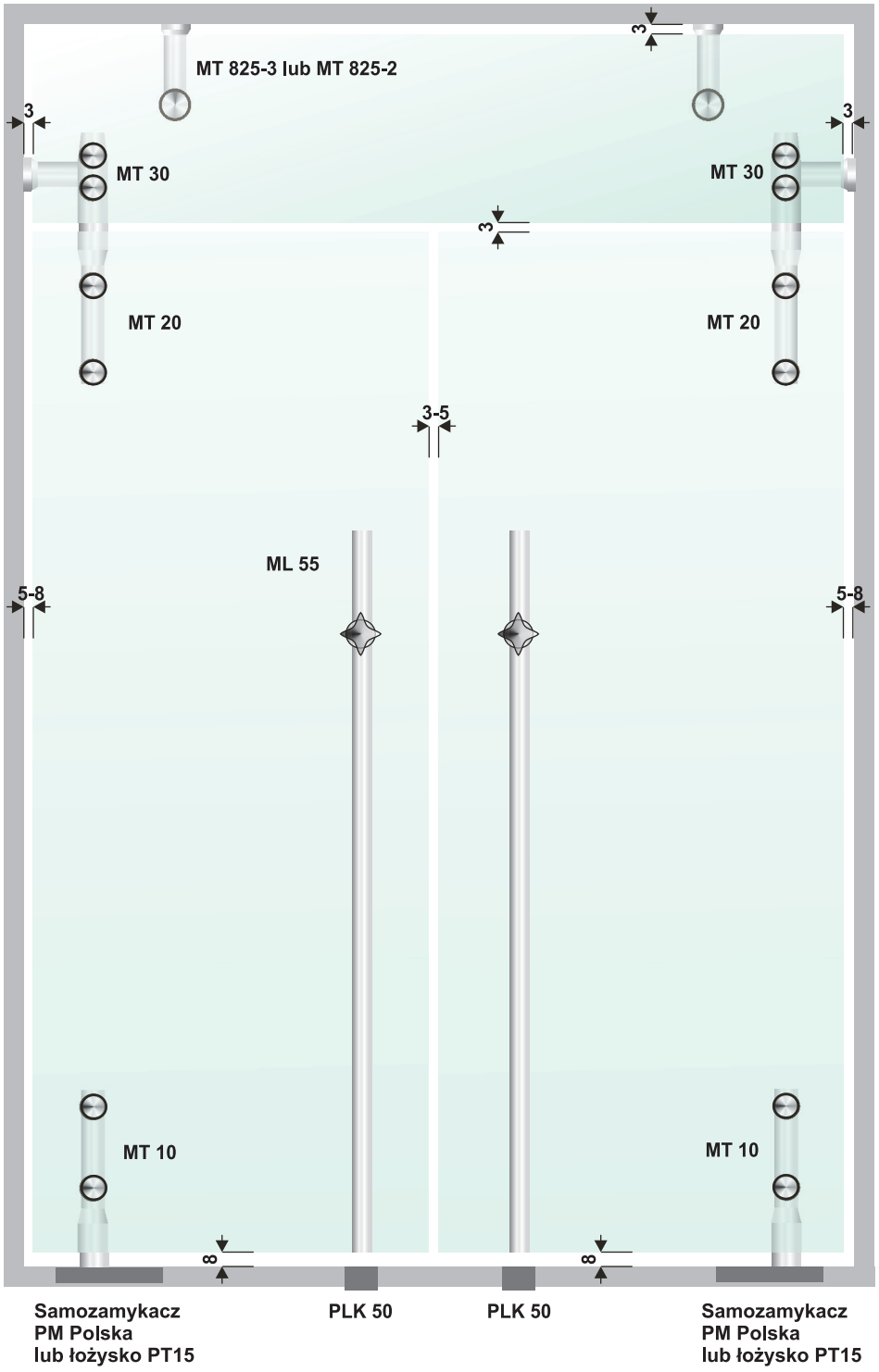

ZALECANE ODSTĘPY W SZKLE - INSTRUKCJA MONTAŻOWA

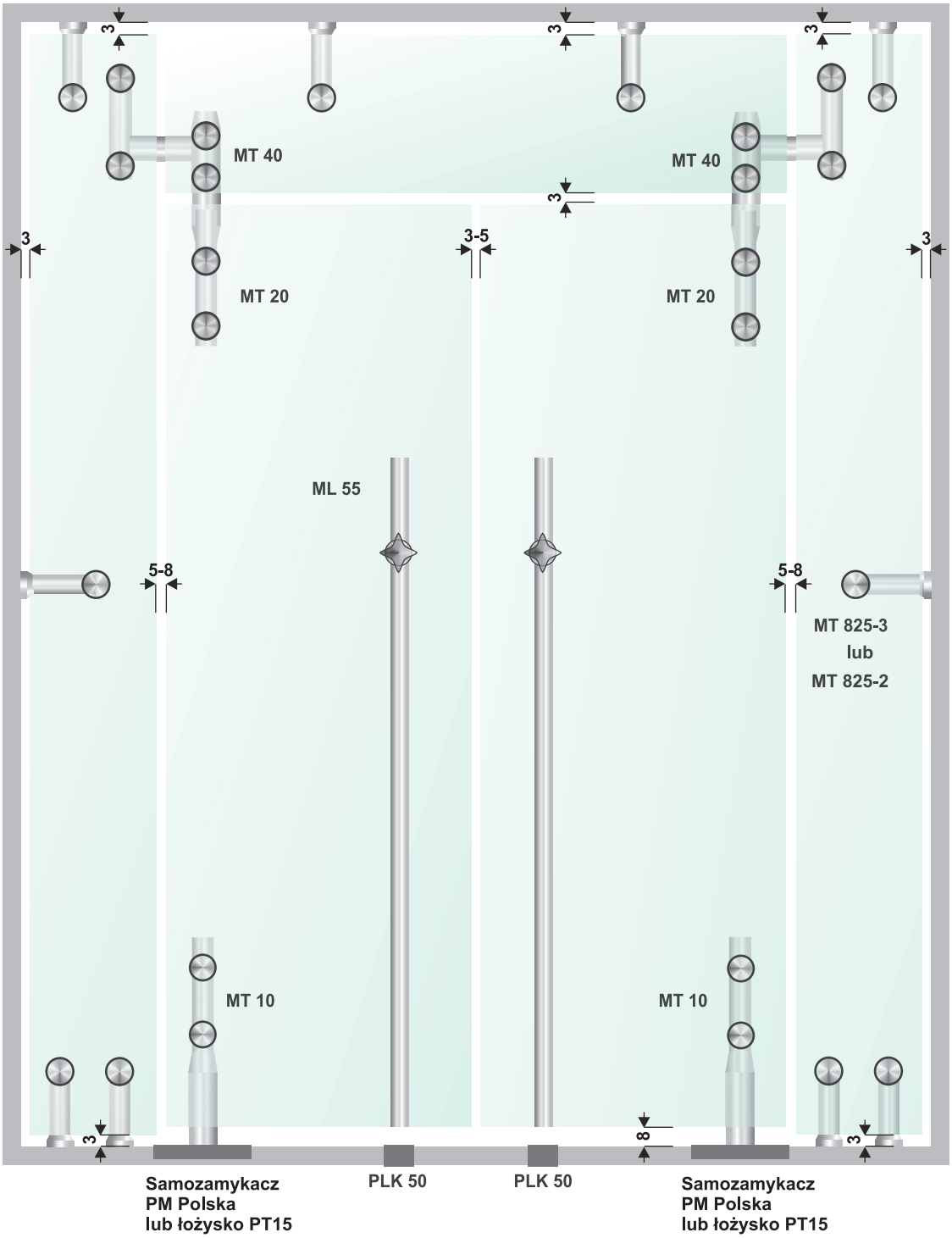

ZALECANE ODSTĘPY W SZKLE - INSTRUKCJA MONTAŻOWA

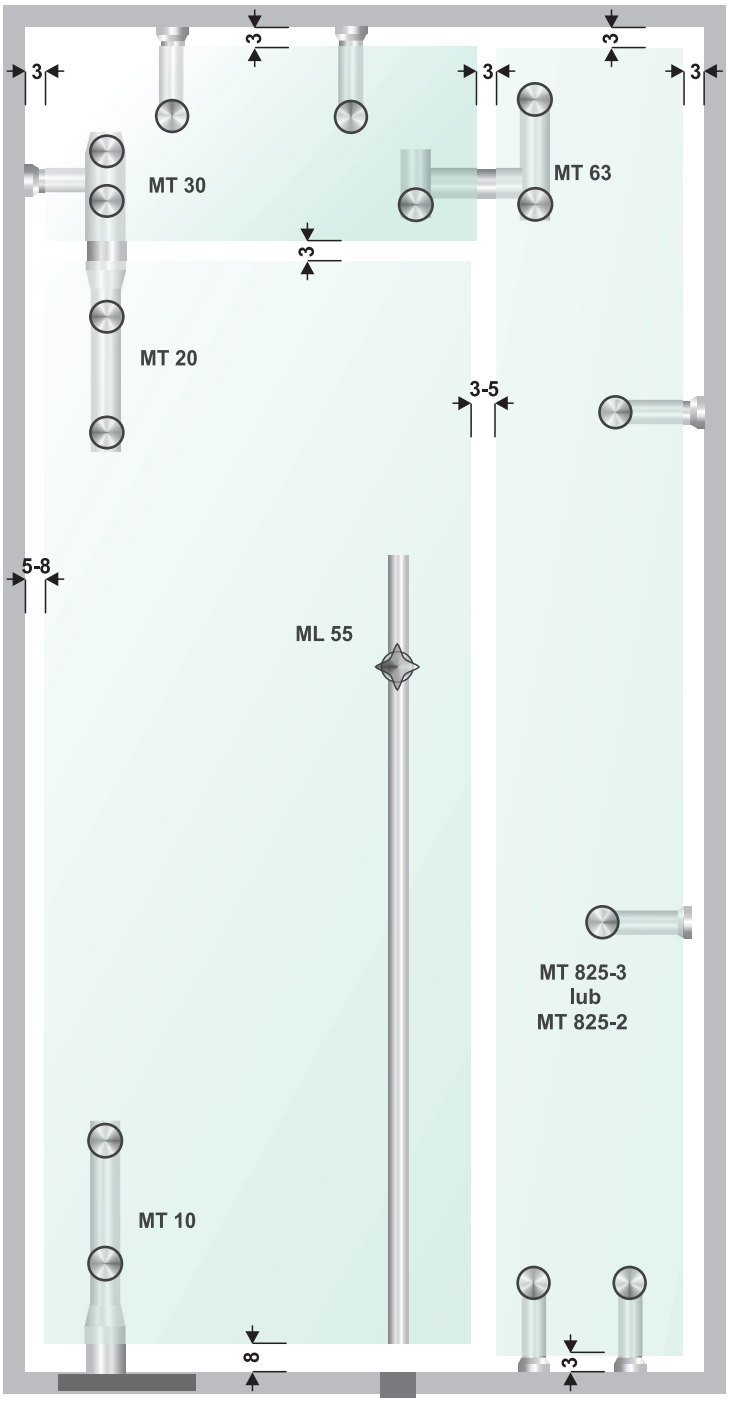

ZALECANE ODSTĘPY W SZKLE - INSTRUKCJA MONTAŻOWA

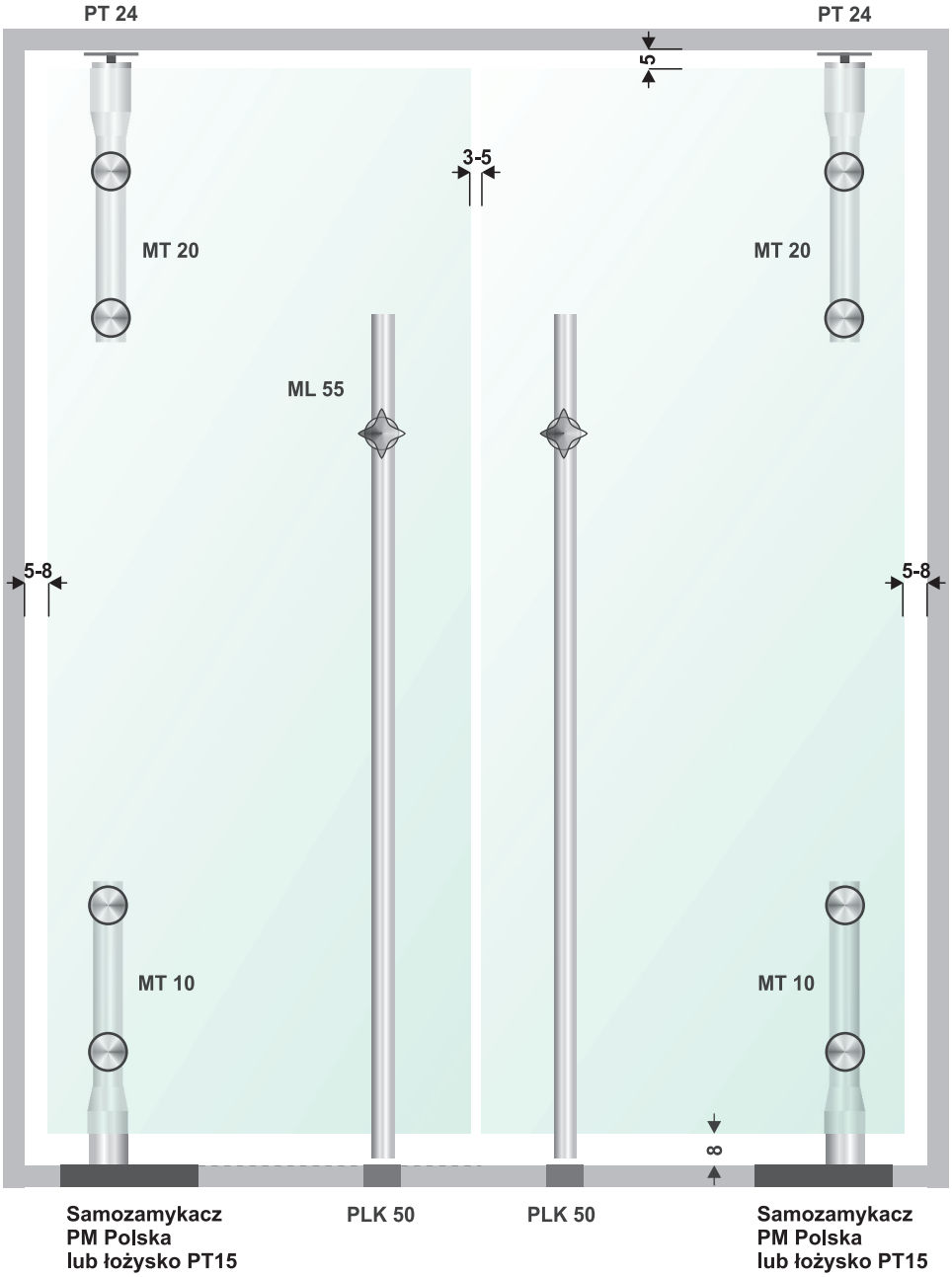

ZALECANE ODLEGŁOŚCI MONTAŻU ŁĄCZNIKÓW

- MLW - ŁĄCZNIK ŚCIANA - RURA
- MLW - PIPE - WALL CONNECTOR

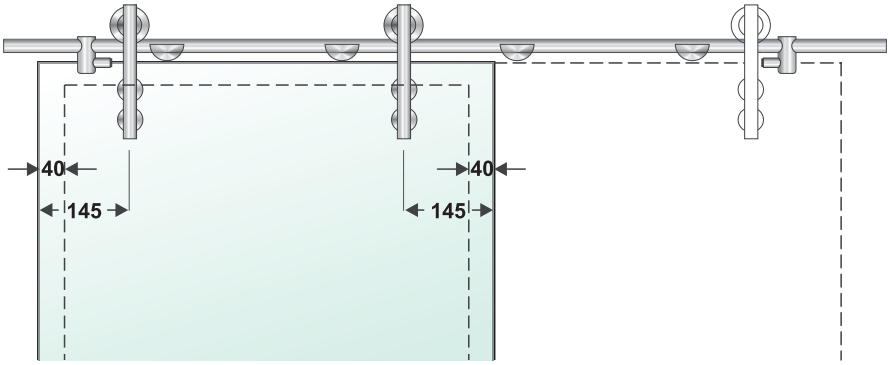

- MLG/MLK - ŁĄCZNIK RURA - SZKŁO/RURA - ŚCIANA
- MLG/MLK - PIPE - GLASS/PIPE - WALL CONNECTOR

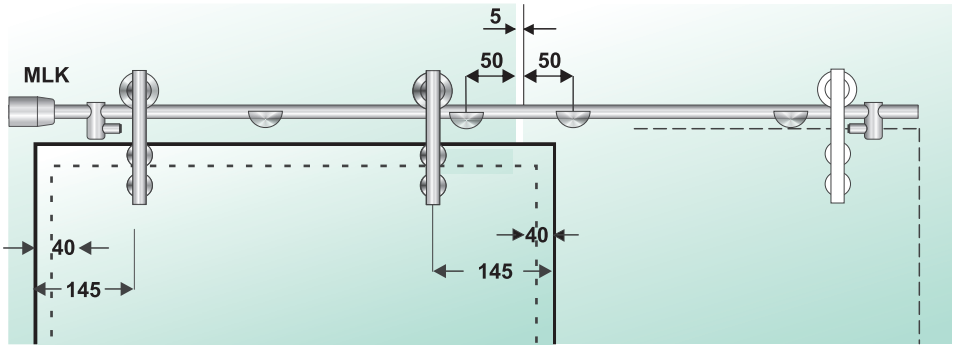

- MLG - ŁĄCZNIK RURA - SZKŁO
- MLG - PIPE - GLASS CONNECTOR

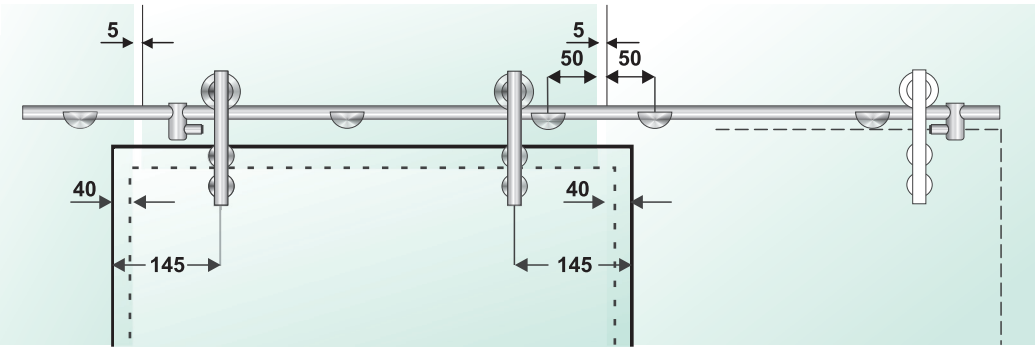

MT 10 - INSTRUKCJA MONTAŻOWA

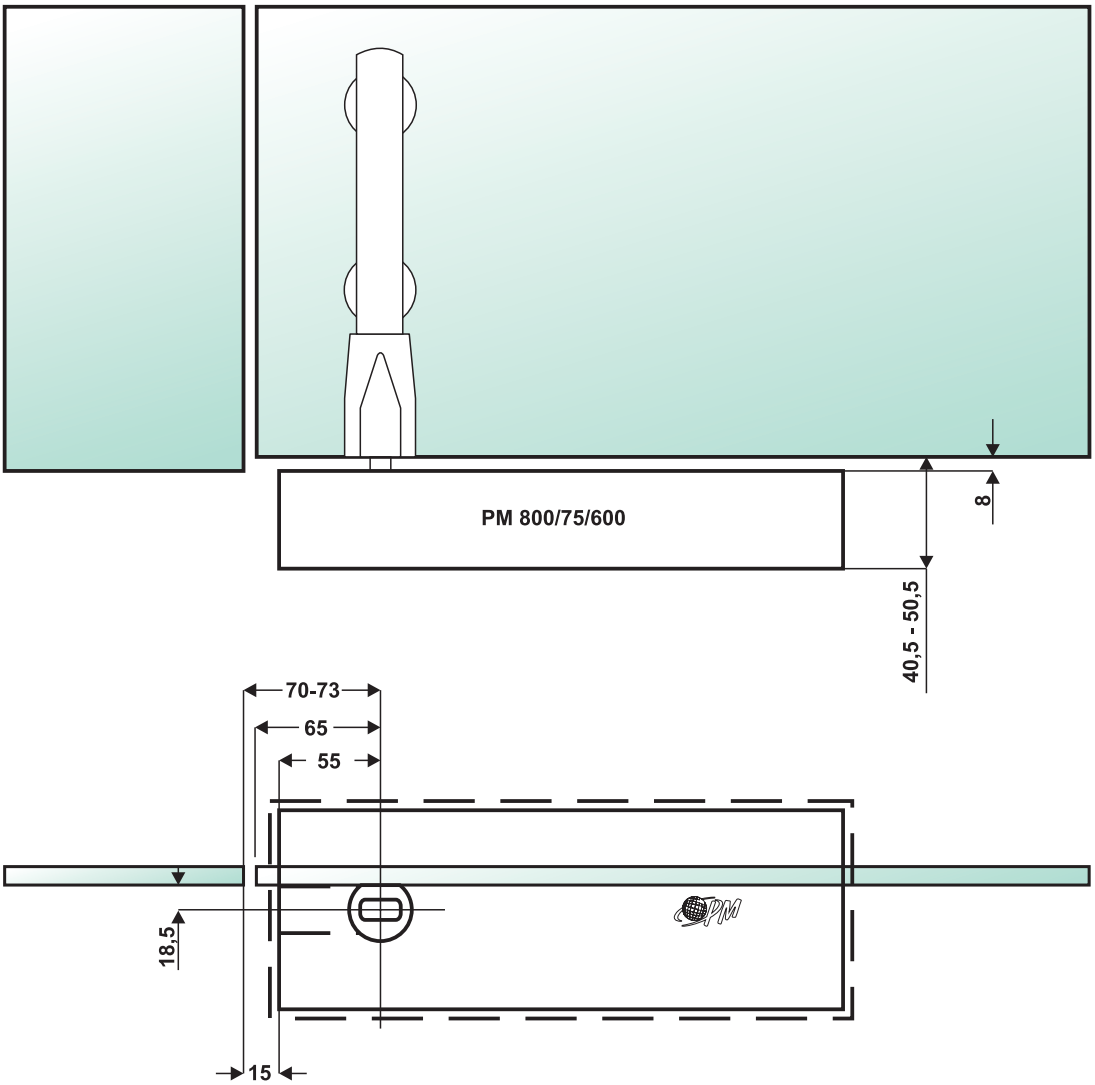

MD 21.5

- DYSTANS ŚCIANA - SZKŁO
- GLASS - WALL DISTANCE

WŁAŚCIWOŚCI

Materiał	Stal nierdzewna
Wykończenie	Stal nierdzewna szczotkowana SSS
Grubość szkła	8 - 12 mm
Otwory w szkle	1 × Ø18 mm

PROPERTIES

Material	Stainless steel
Finishes av.	Satin stainless steel SSS
Glass thickness	8 - 12 mm
Glass holes	1 × Ø18 mm

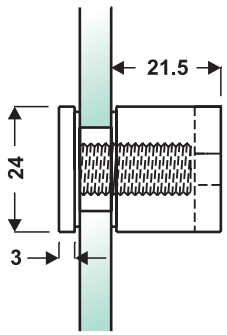

MD 21.5 - Rysunek techniczny
MD 21.5 - Technical design

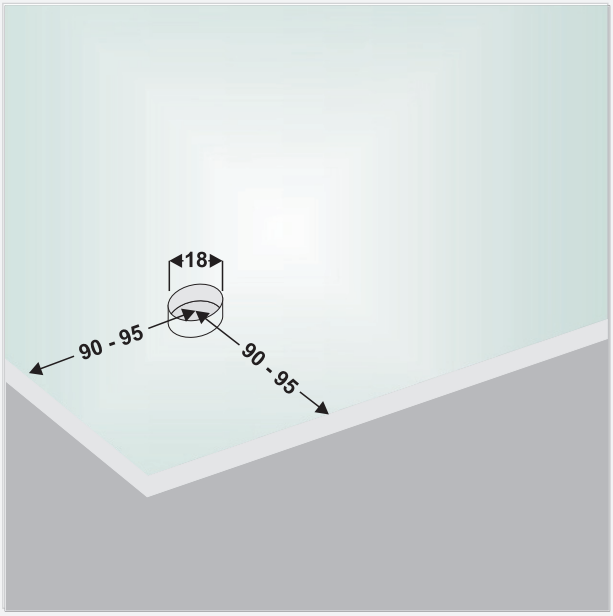

MD 21.5 - Wycięcie w szkle
MD 21.5 - Glass notch